⑨都高校新人大会兼全国高校選抜大会都予選(団体)東ﾌﾞﾛｯｸ

高校男子団体

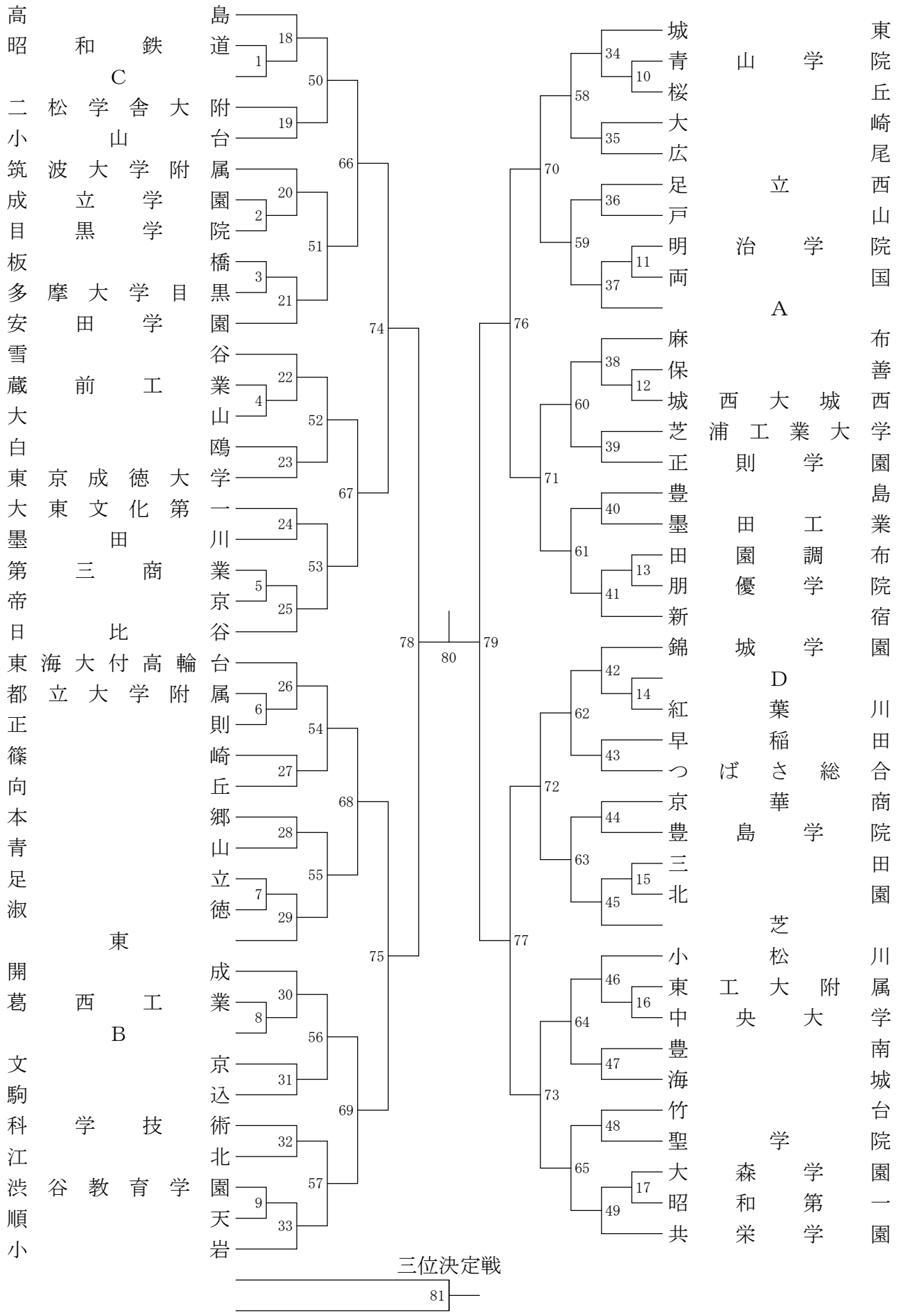

⑨都高校新人大会兼全国高校選抜大会都予選(団体)東ﾌﾞﾛｯｸ
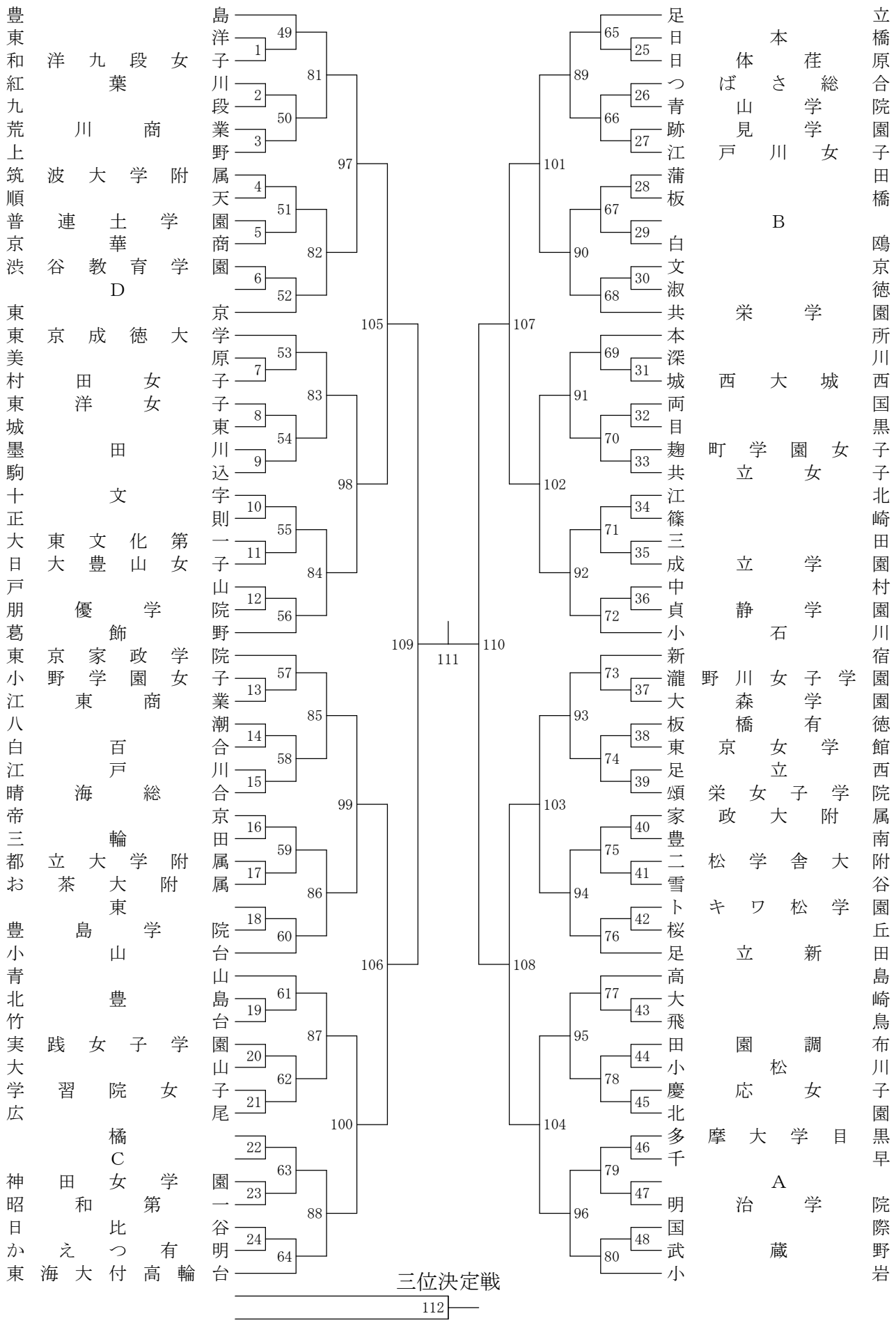
高校女子団体