③東京都総合体育大会兼全国総体東京都予選(団体)西ﾌﾞﾛｯｸ大会

高校男子団体

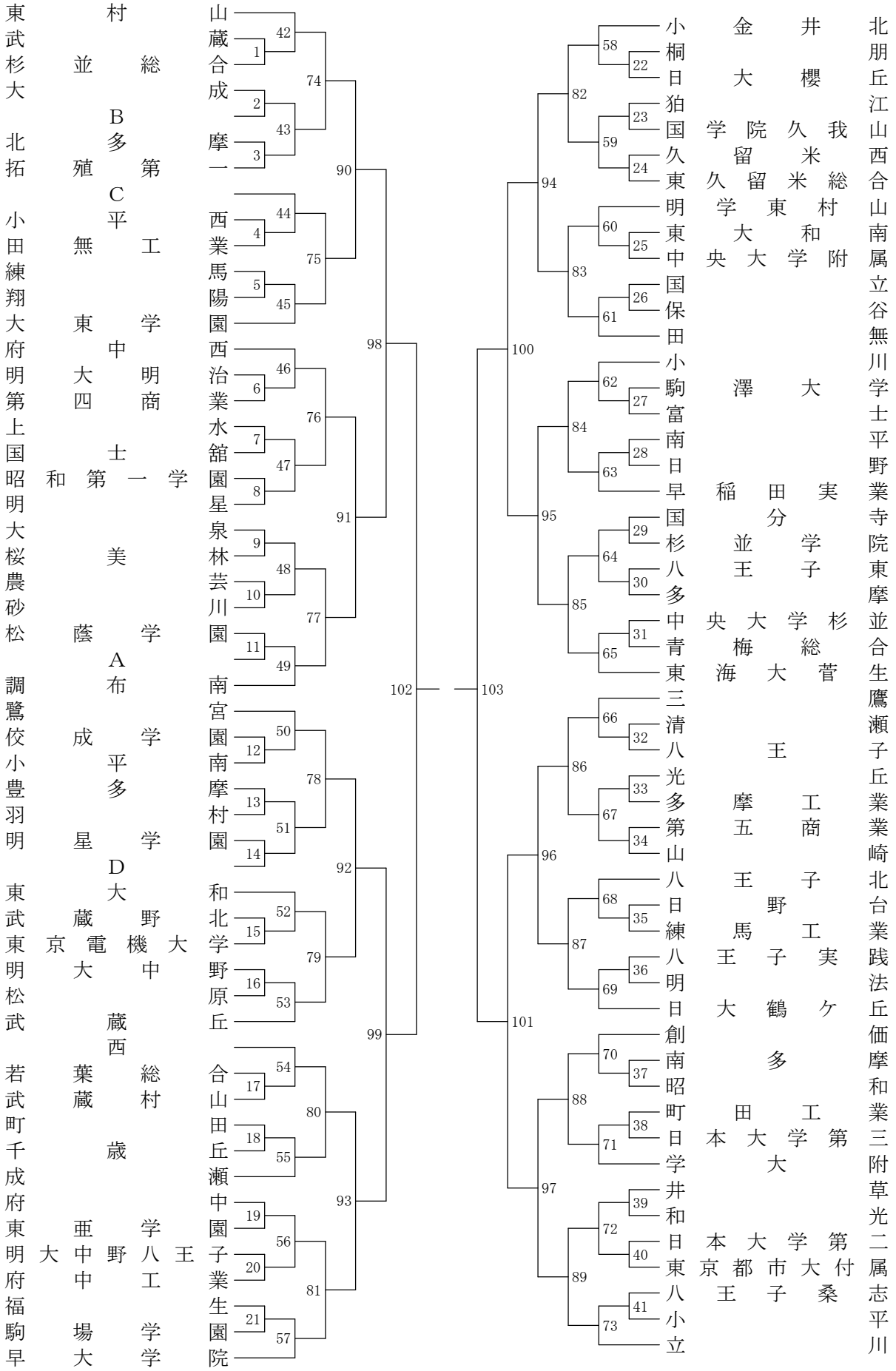

③東京都総合体育大会兼全国総体東京都予選(団体)西ﾌﾞﾛｯｸ大会
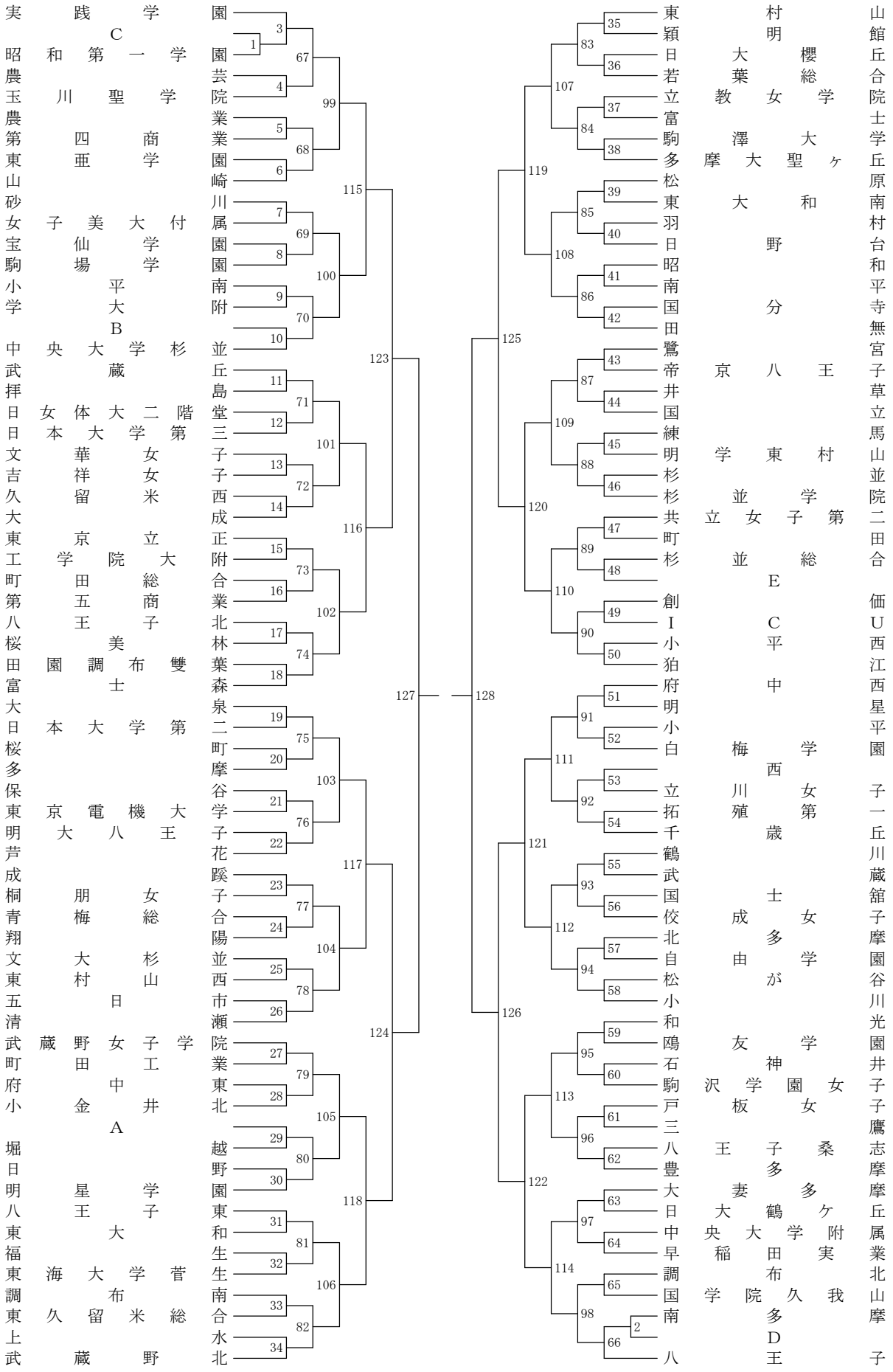
高校女子団体