高校男子団体

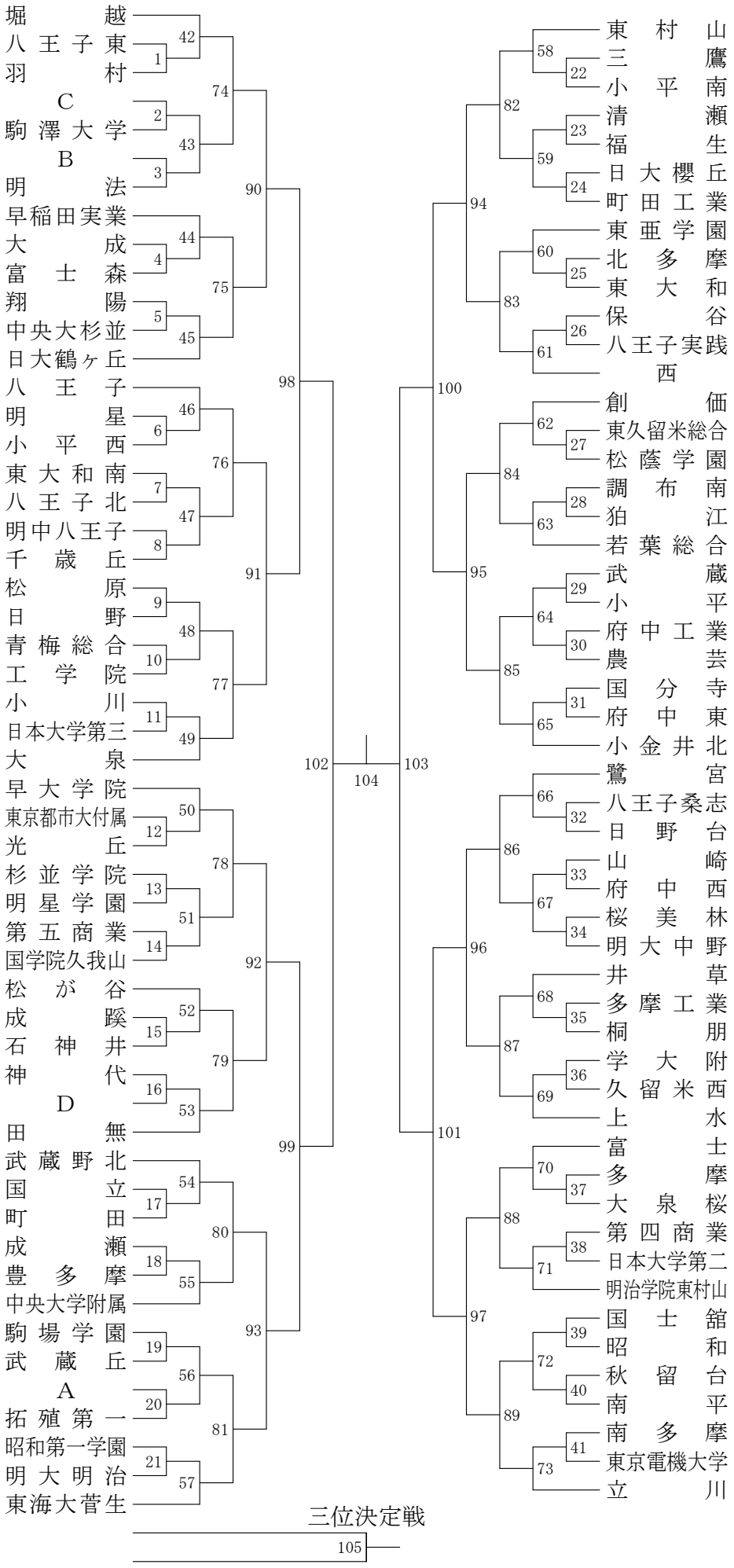
堀越
八王子東
羽村
C
駒澤大学
B
明法
早稲田実業
大成
富士森
翔陽
中央大杉並
日大鶴ヶ丘
八王子
明星
小平西
東大和南
八王子北
明中八王子
千歳丘
松原
日野
青梅総合
工学院
小川
日本大学第三
大泉
早大学院
東京都市大付属
光丘
杉並学院
明星学園
第五商業
国学院久我山
松が谷
成蹊
石神井
神代
D
田無
武蔵野北
国立
町田
成瀬
豊多摩
中央大学附属
駒場学園
武蔵丘
A
拓殖第一
昭和第一学園
明大明治
東海大菅生
東村山
三鷹
小平南
清瀬
福生
日大櫻丘
町田工業
東亜学園
北多摩
東大和
保谷
八王子実践
西
創価
東久留米総合
松蔭学園
調布南
狛江
若葉総合
武蔵
小平
府中工業
農芸
国分寺
府中東
小金井北
鷺宮
八王子桑志
日野台
山崎
府中西
桜美林
明大中野
井草
多摩工業
桐朋
学大附
久留米西
上水
富士
多摩
大泉桜
第四商業
日本大学第二
明治学院東村山
国士舘
昭和
秋留台
南平
南多摩
東京電機大学
立川
三位決定戦

高校女子団体

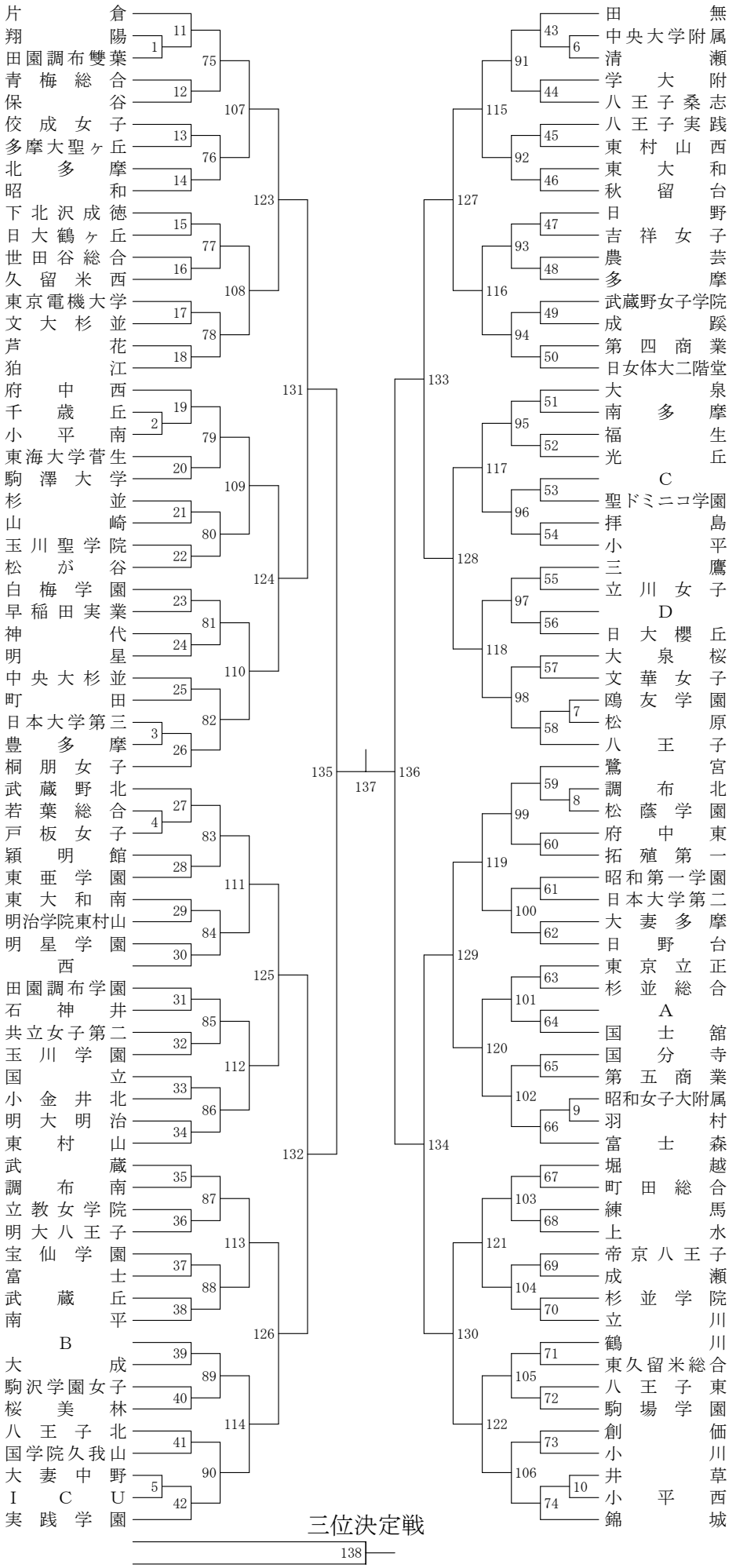
片倉
翔陽
田園調布雙葉
青梅総合
保谷
佼成女子
多摩大聖ヶ丘
北多摩
昭和
下北沢成徳
日大鶴ヶ丘
世田谷総合
久留米西
東京電機大学
文大杉並
芦花
狛江
府中西
千歳丘
小平南
東海大学菅生
駒澤大学
杉並
山崎
玉川聖学院
松が谷
白梅学園
早稲田実業
神代
明星
中央大杉並
町田
日本大学第三
豊多摩
桐朋女子
武蔵野北
若葉総合
戸板女子
穎明館
東亜学園
東大和南
明治学院東村山
明星学園
西
田園調布学園
石神井
共立女子第二
玉川学園
国立
小金井北
明大明治
東村山
武蔵
調布南
立教女学院
明大八王子
宝仙学園
富士
武蔵丘
南平
B
大成
駒沢学園女子
桜美林
八王子北
国学院久我山
大妻中野
ＩＣＵ
実践学園
田無
中央大学附属
清瀬
学大附
八王子桑志
八王子実践
東村山西
東大和
秋留台
日野
吉祥女子
農芸
多摩
武蔵野女子学院
成蹊
第四商業
日女体大二階堂
大泉
南多摩
福生
光丘
C
聖ドミニコ学園
拝島
小平
三鷹
立川女子
D
日大櫻丘
大泉桜
文華女子
鴎友学園
松原
八王子
鷺宮
調布北
松蔭学園
府中東
拓殖第一
昭和第一学園
日本大学第二
大妻多摩
日野台
東京立正
杉並総合
A
国士舘
国分寺
第五商業
昭和女子大附属
羽村
富士森
堀越
町田総合
練馬
上水
帝京八王子
成瀬
杉並学院
立川
鶴川
東久留米総合
八王子東
駒場学園
創価
小川
井草
小平西
錦城
三位決定戦