⑧東京都高等学校バドミントン新人大会兼全国高等学校選抜大会都予選大会(団体)西ブロック大会

高校男子団体

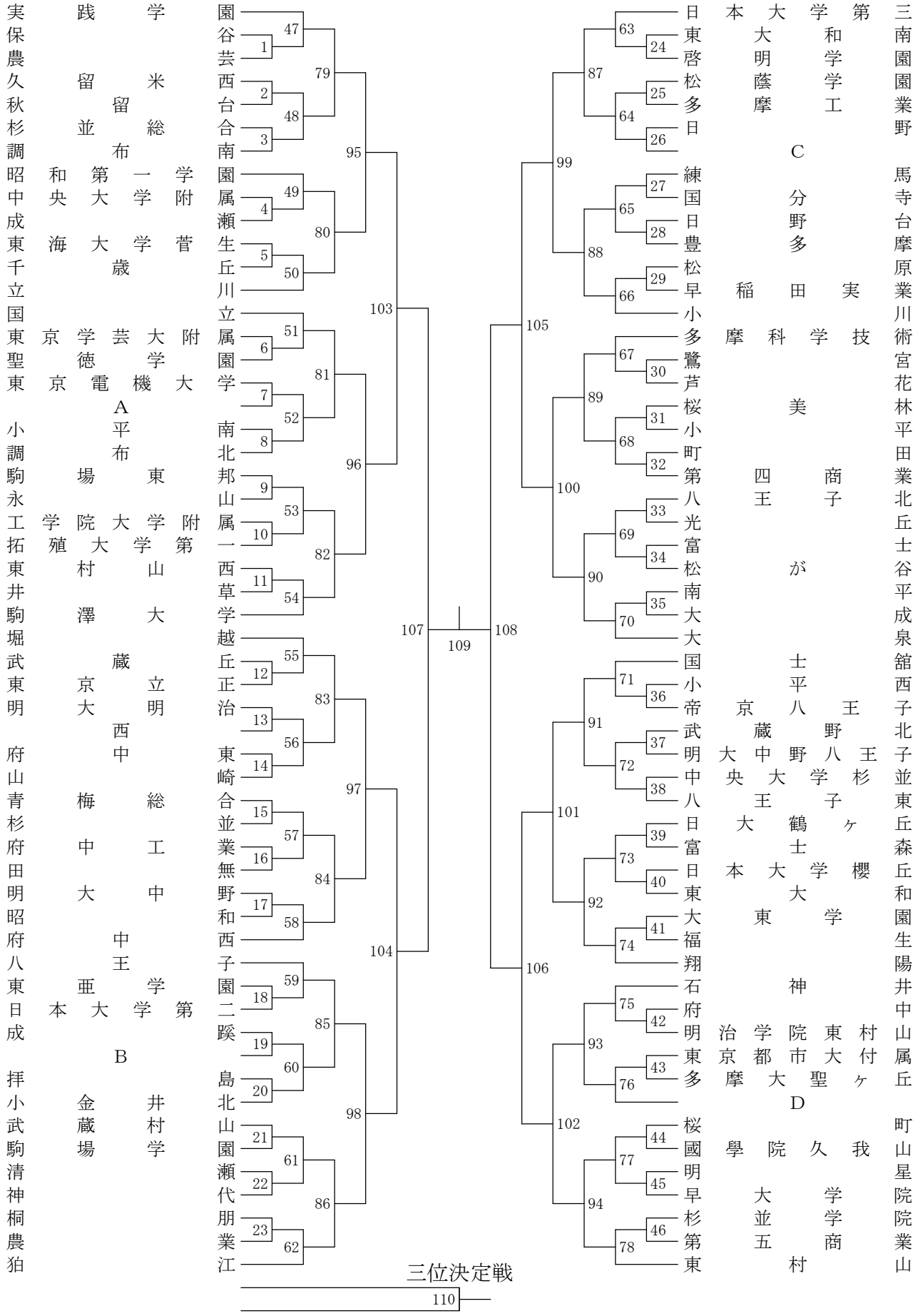

⑧東京都高等学校バドミントン新人大会兼全国高等学校選抜大会都予選大会(団体)西ブロック大会
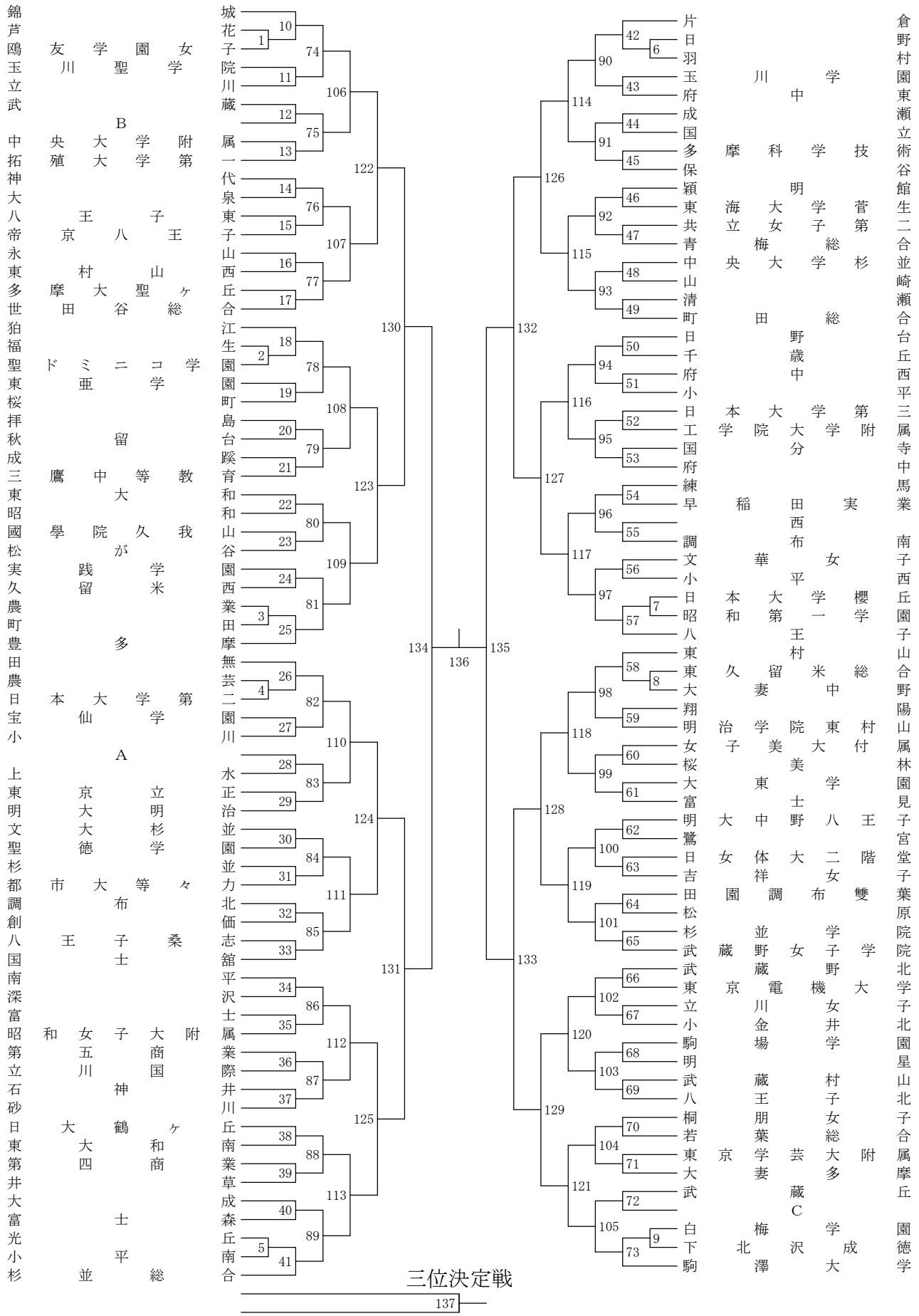
高校女子団体