④東京都バドミントン選手権大会

高校男子ダブルス

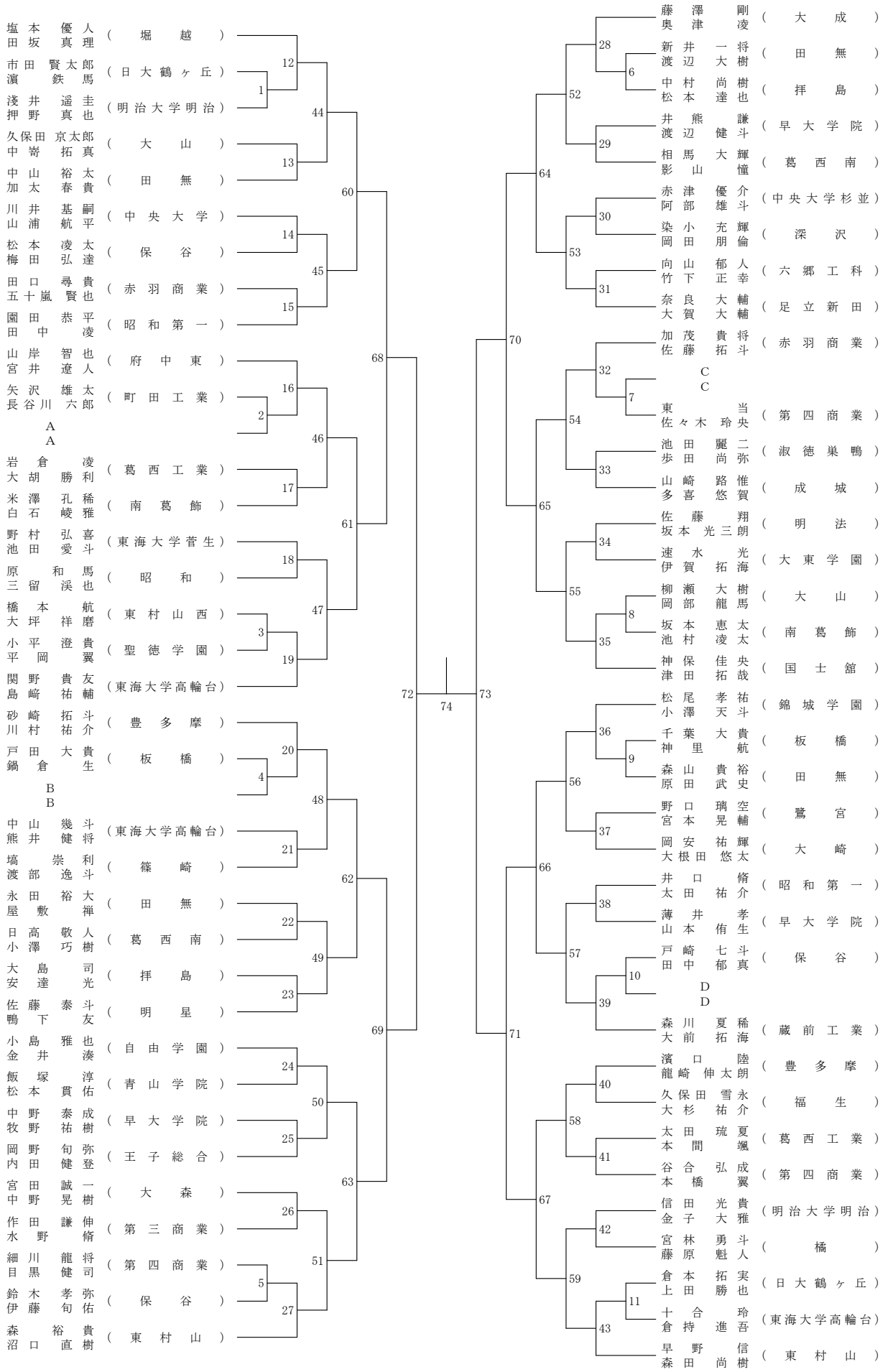

④東京都バドミントン選手権大会
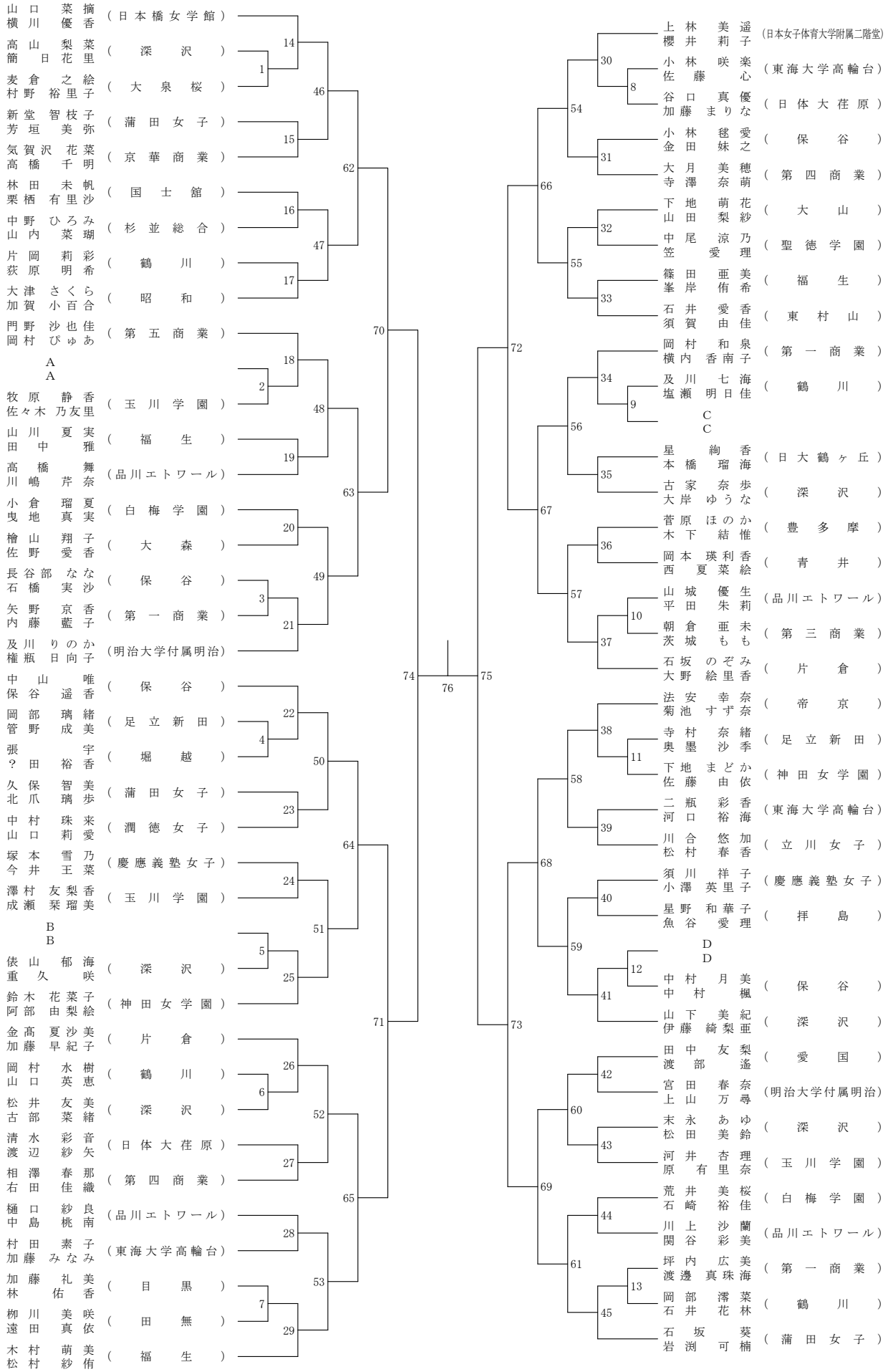
高校女子ダブルス