平成30年度 ⑧東京都高等学校バドミントン新人大会
兼全国高等学校選抜大会東京都予選大会(団体・西ブロック)

## 高校男子団体決勝トーナメント

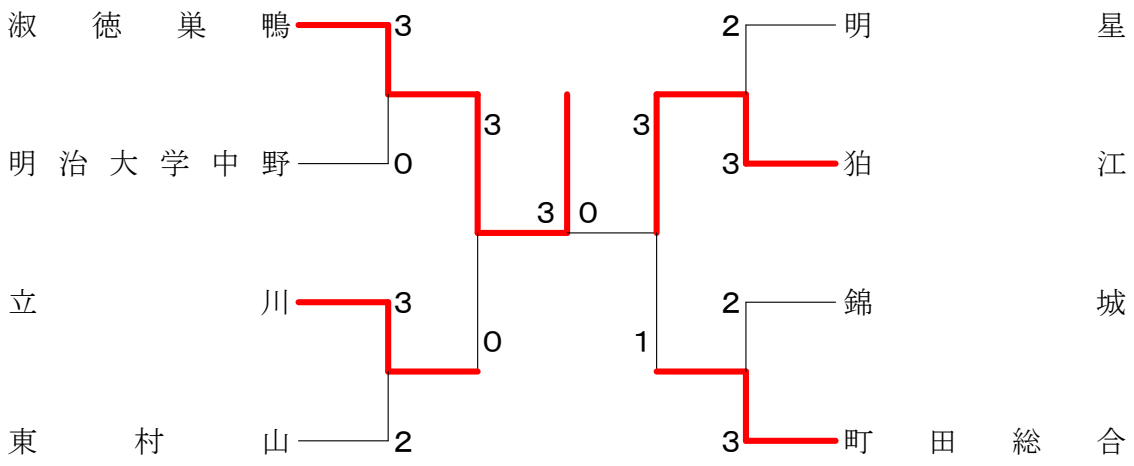


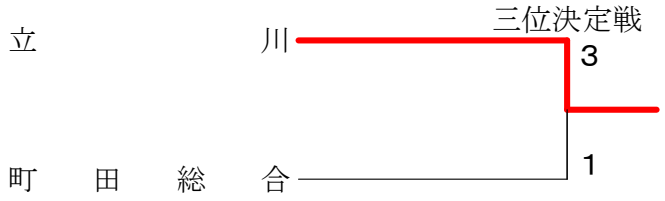

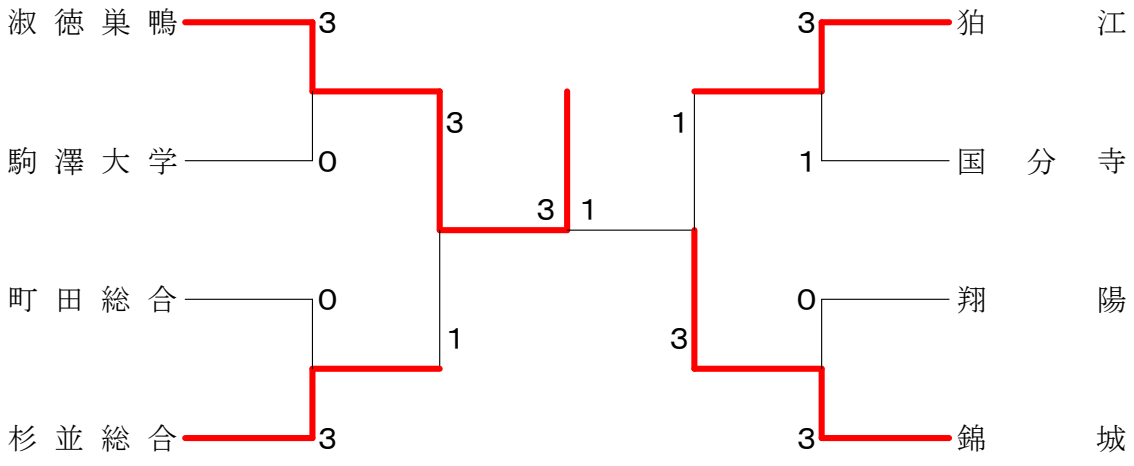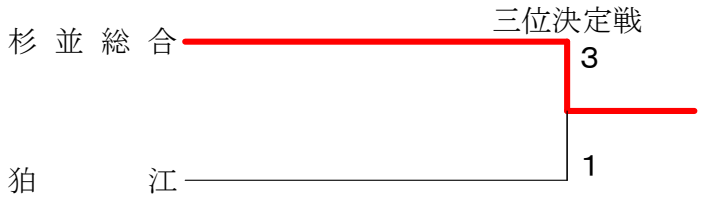
## 高校女子団体決勝トーナメント