令和4年度 ④東京都バドミントン選手権大会（個人・複）

高校男子ダブルスー１

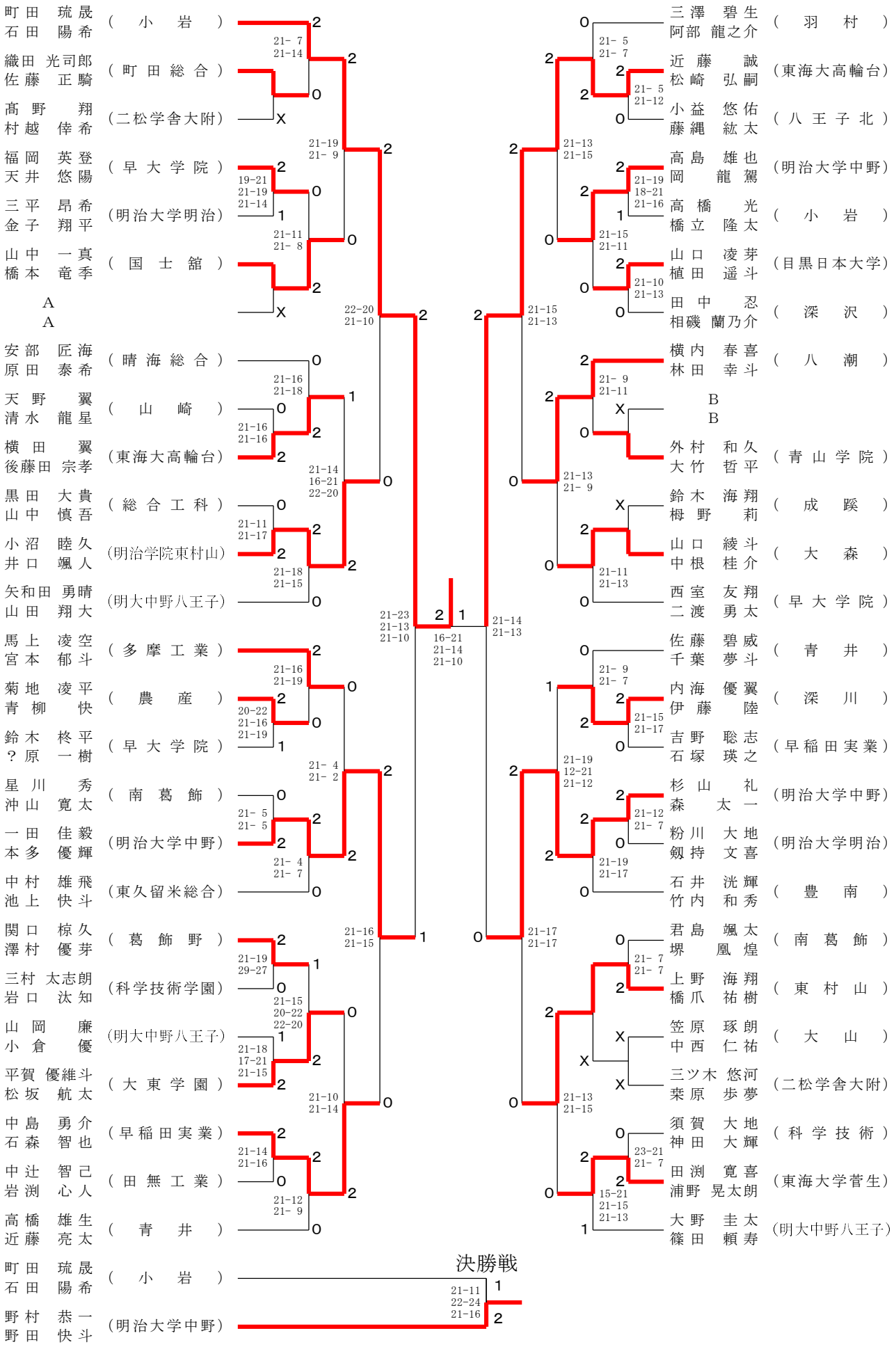

令和4年度 ④東京都バドミントン選手権大会（個人・複）

高校男子ダブルスー２

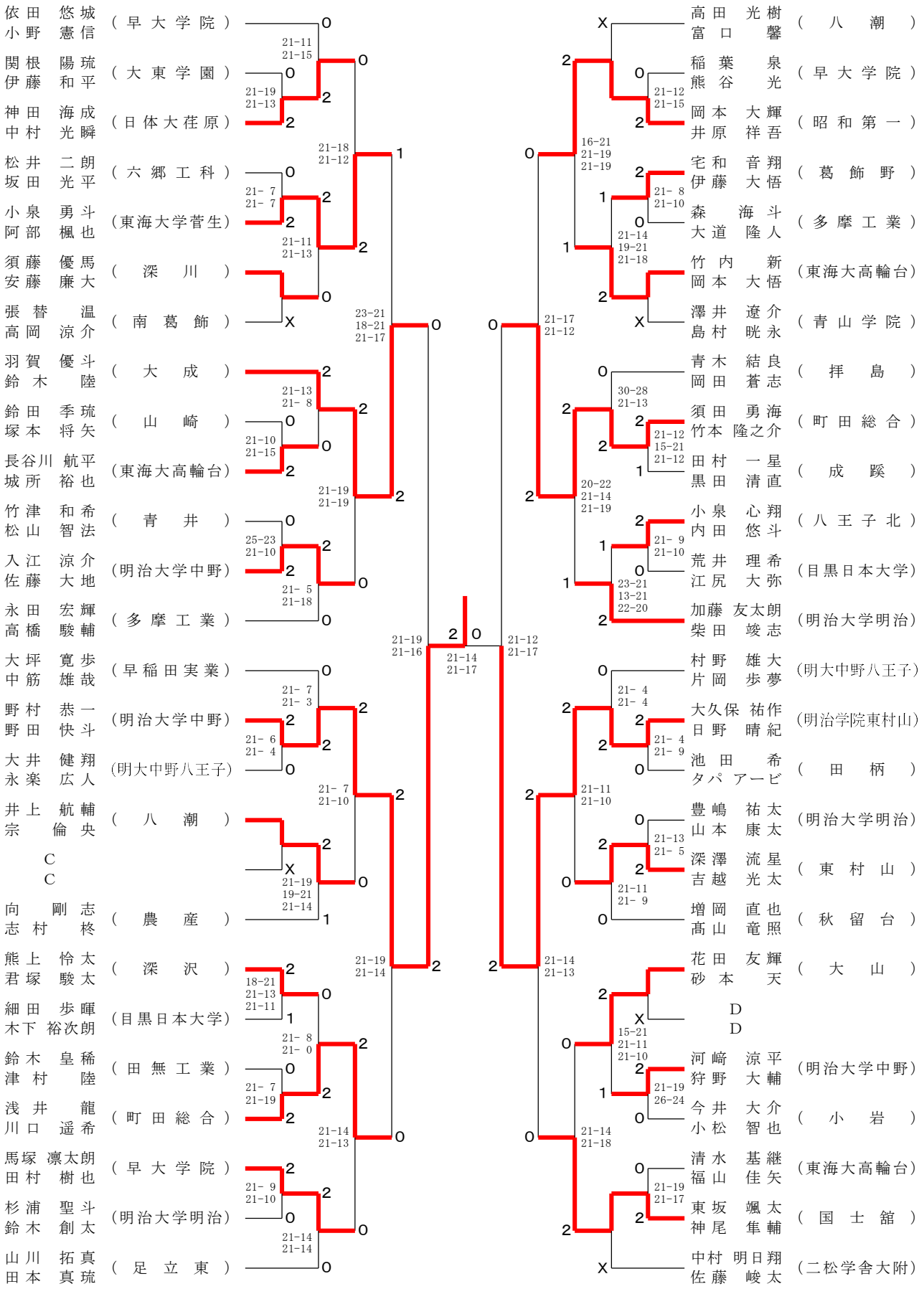

令和4年度 ④東京都バドミントン選手権大会（個人・複）

高校女子ダブルスー１

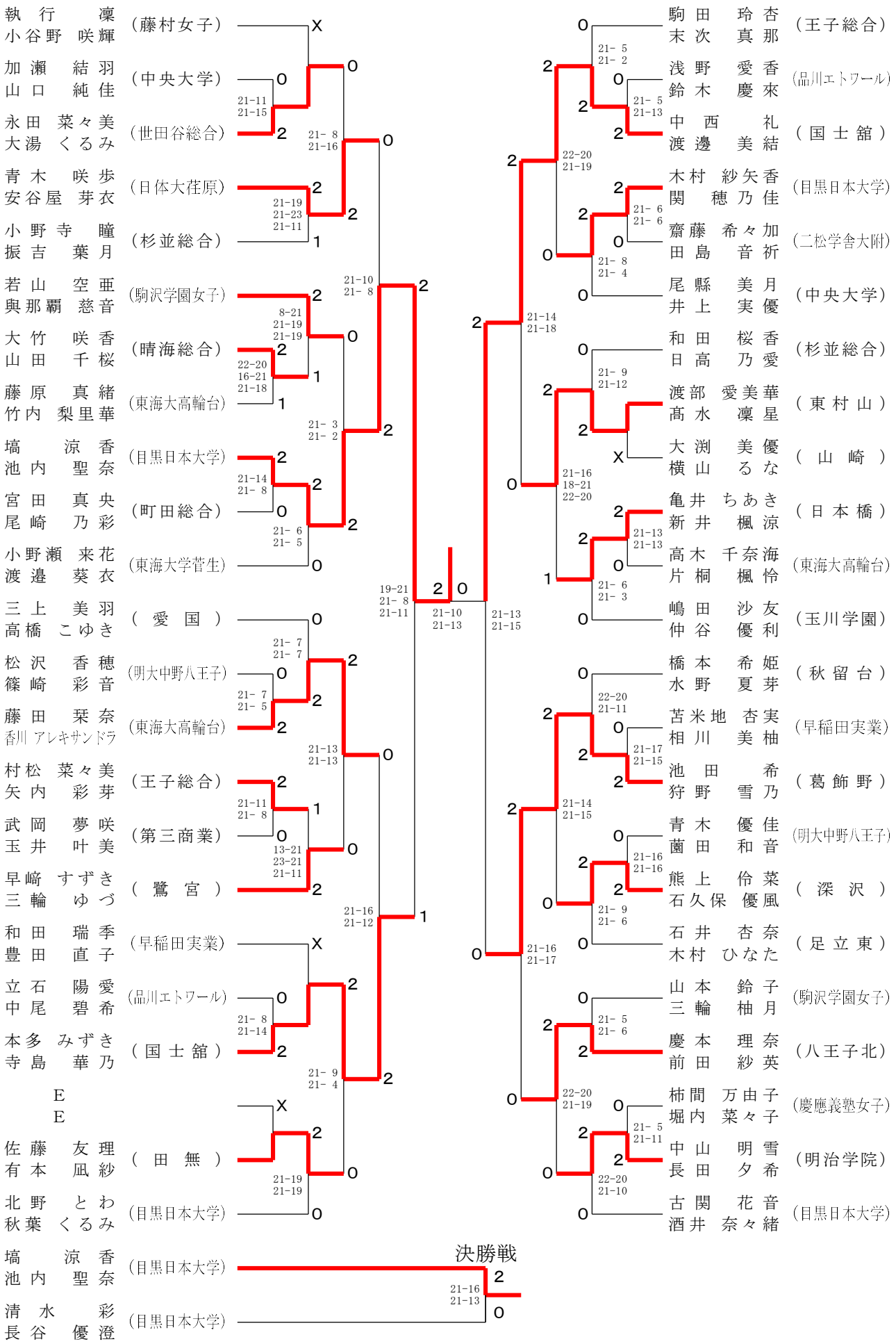

令和4年度 ④東京都バドミントン選手権大会（個人・複）
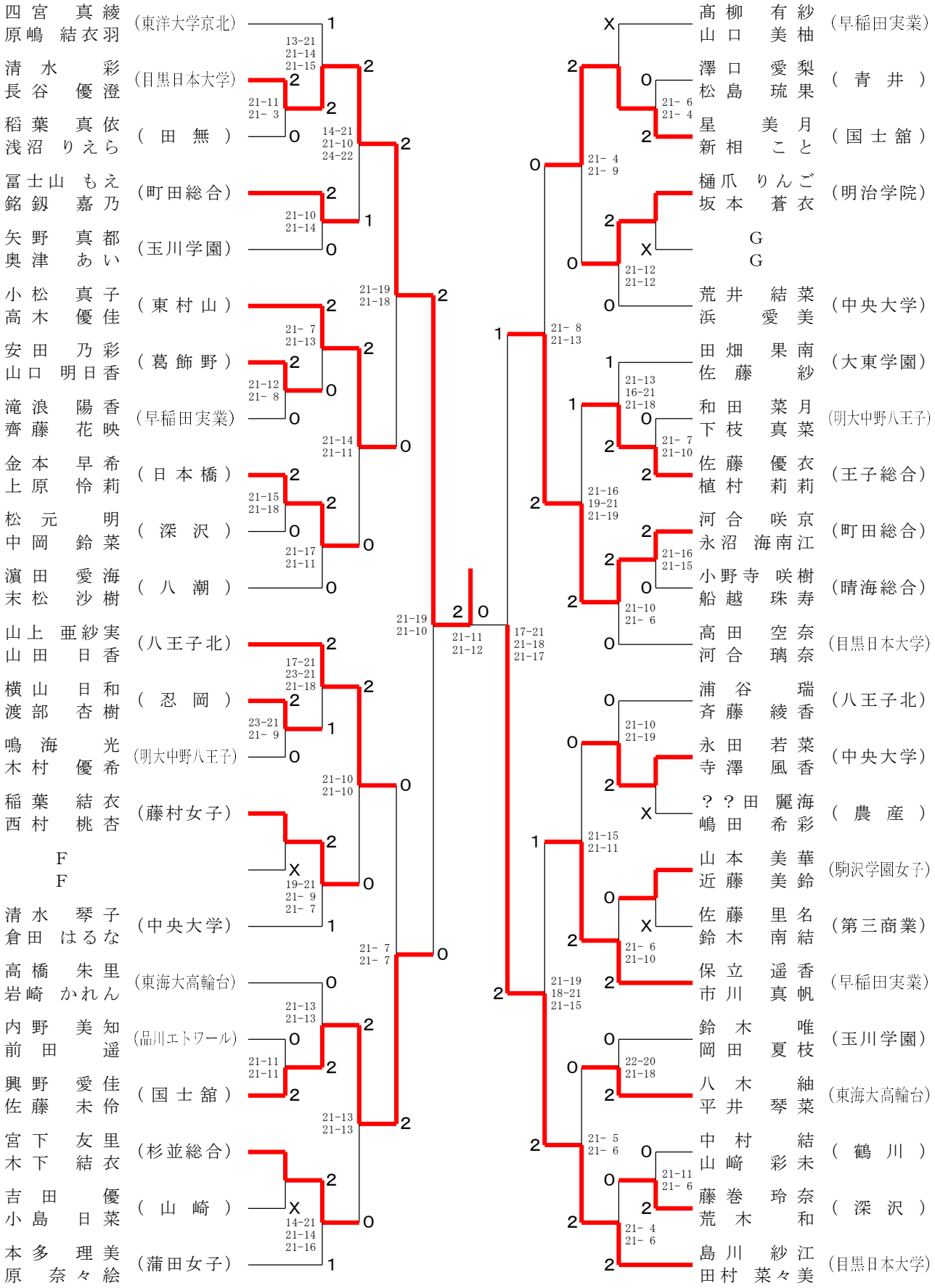
高校女子ダブルスー２